仅供参考

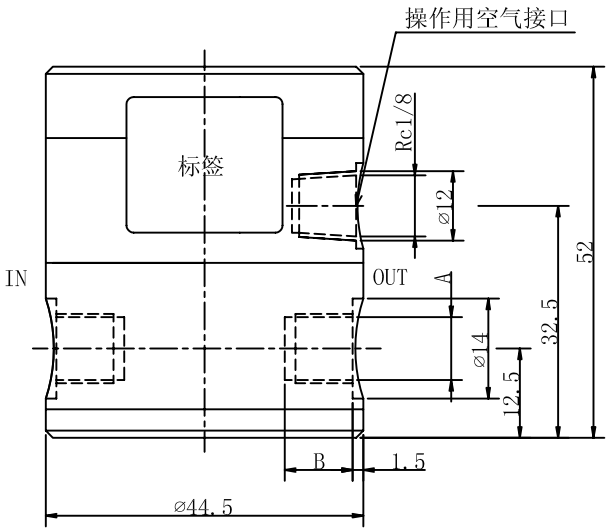

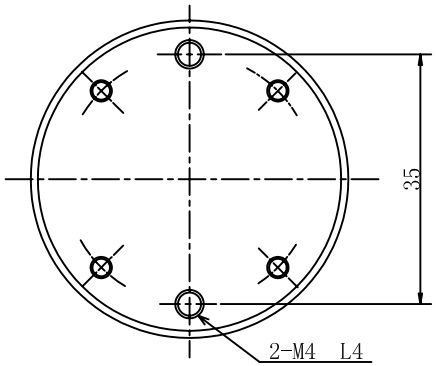

气动阀

型　　号 ： PDT-4(5)C1(2)

规　格

类　　型 ： 二通常闭(通气时开)

通　　径 ： 4mm,5mm

接　　口 ： Rc1/8,Rc1/4

流体压力 ： IN 0 ～ 300kPa
{0 ～ 3.0bar}
OUT 0 ～ 100kPa
{0 ～ 1.0bar}

流　　体 ： 适应下列接液部材料的各种流体

流体温度 ： 0 ～ 60°C

操作用空气压力 ： 300 ～ 600kPa
{3.0bar ～ 6.0bar}

操作用空气接口 ： Rc1/8

型号列表

型号	通径	接口(A尺寸)	B尺寸
PDT-4C1	⌀4	Rc1/8	8
PDT-4C2	⌀4	Rc1/4	9.5
PDT-5C1	⌀5	Rc1/8	8
PDT-5C2	⌀5	Rc1/4	9.5

接液部材料

隔膜片	PTFE	1	
阀体	PTFE	1	
名　称	材　料	数量	备　注

气动阀

PDT-4(5)C1(2)

高砂电气（苏州）有限公司