仅供参考

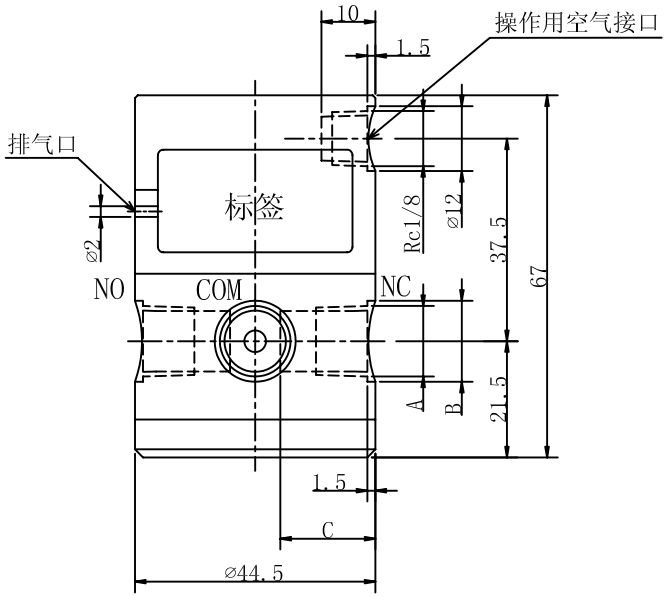

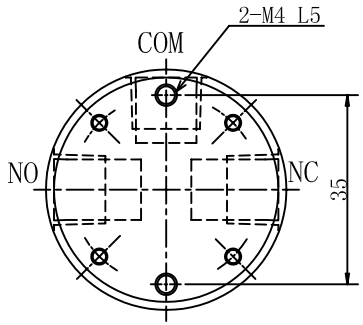

气动阀

型　　号 ： PDT-4(5)E1(2)

规　　格

类　　型 ： 三通

通　　径 ： 4mm,5mm

接　　口 ： Rc1/8,Rc1/4

流体压力 ： COM　0 ～ 300kPa
{0 ～ 3.0bar}
NC、NO　0 ～ 150kPa
{0 ～ 1.5bar}

流　　体 ： 适应下列接液部材料的各种流体

流体温度 ： 0 ～ 80°C

操作用空气压力 ： 300 ～ 600kPa
{3.0bar ～ 6.0bar}

操作用空气接口 ： Rc1/8

型号列表

型号	通径	接口(A尺寸)	B尺寸	C尺寸
PDT-4E1	⌀4	Rc1/8	12	8
PDT-4E2	⌀4	Rc1/4	15	9.5
PDT-5E1	⌀5	Rc1/8	12	8
PDT-5E2	⌀5	Rc1/4	15	9.5

接液部材料

名　称	材　料	数量	备　注
芯柱	PCTFE	1	
阀体	PTFE	1	
隔膜片	PTFE	2	

气动阀

PDT-4(5)E1(2)

高砂电气（苏州）有限公司